> Presse manuelle S4

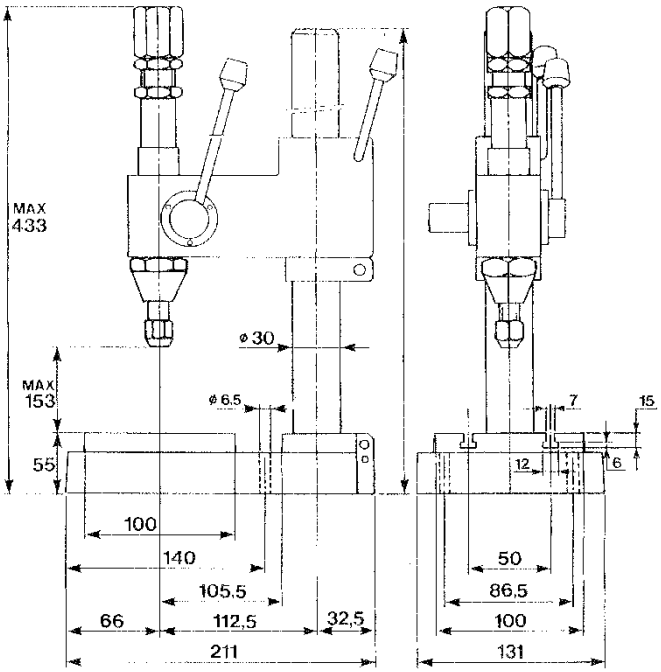

USAGE

Cette presse permet des marquages nets, précis et rapides. Machine à percussion manuelle pour marquer, numéroter, repérer, sertir, riveter, poinçonner. Montage d'un porte-caractères, un bloc taraudé, un numéroteur ou autre à l'aide d'une tige spéciale.

POINTS FORTS

- Faible encombrement
- Légère
- Réglage de la course de descente
- Force de frappe réglable de 0 à 600 kg.
- Finition soignée

INFORMATIONS

- Poids : 11 kg
- Queue : Ø 8 x 30 mm
- Production horaire : 1 250 percussions environ
- Possibilité de monter une colonne plus longue
- Nous réalisons toutes les gravures adaptables sur cette machine.

BGI BERNARD GRAVURE INDUSTRIELLE
31 RUE CHARDONNET – BP 7 – 71590 GERGY – FRANCE
TEL. +33 (0)3 85 97 26 26
commercial@groupbgi.com

www.groupbgi.com

www.bgistore.com

Photographies non contractuelles. Toute commande nous parvenant implique l'acceptation formelle des CONDITIONS GENERALES DE VENTE (envoyées sur simple demande) même en cas de stipulation contraire figurant sur les lettres ou commandes. Nous consulter pour nos tarifs. Toute demande de certificat doit être effectuée lors de la commande (tout certificat est facturé). Fiche non contractuelle. Nous nous réservons tout droit d'amélioration et de modification.