FRAP 56

MARQUAGE EN CREUX

Machine à percussion manuelle pour marquer, numéroter, repérer, sertir, riveter, poinçonner.

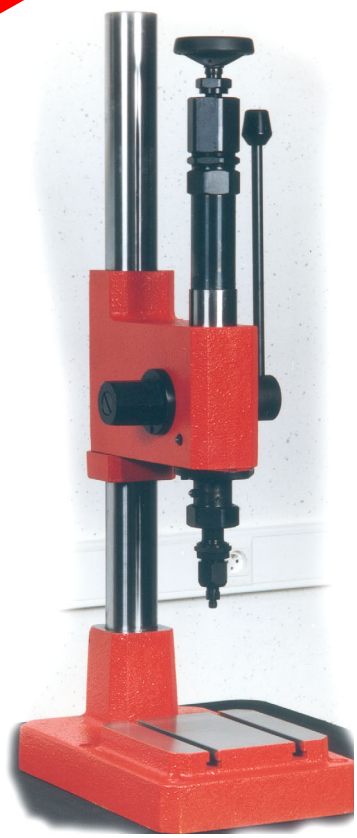

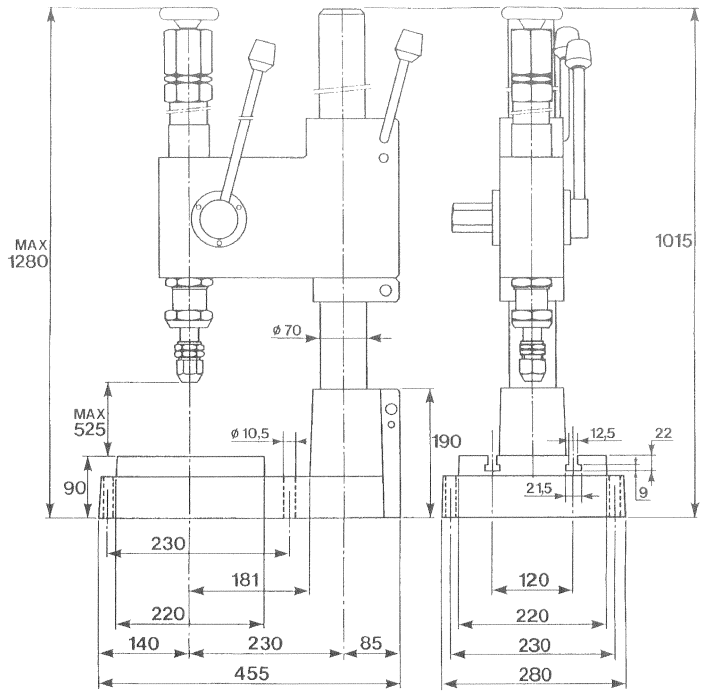

CARACTERISTIQUES

- Force de frappe réglable de 0 à 6000 kg
- Poids : 110 kg
- Queue : Ø 16 x 50
- Production horaire : 800 percussions environ
- Dispositif anti-double frappe
- Possibilité de monter une colonne plus longue

- Nous réalisons toutes les gravures adaptables sur cette machine.

Nous nous réservons tout droit d'amélioration
et de modification. Cette fiche n'est pas contractuelle.

GRAVURE INDUSTRIELLE
CONSTRUCTEUR MACHINES FRAP
31 RUE CHARDONNET – B.P.7 – 71590 GERGY - France
Téléphone : 03 85 97 26 26 – Fax : 03 85 91 71 58 – E-mail : commercial@bvgsa.com - Internet : www.bvgsa.com